??????????????? PC ?????? VM ?????????????????????????? VM ????????????????????????????????????????

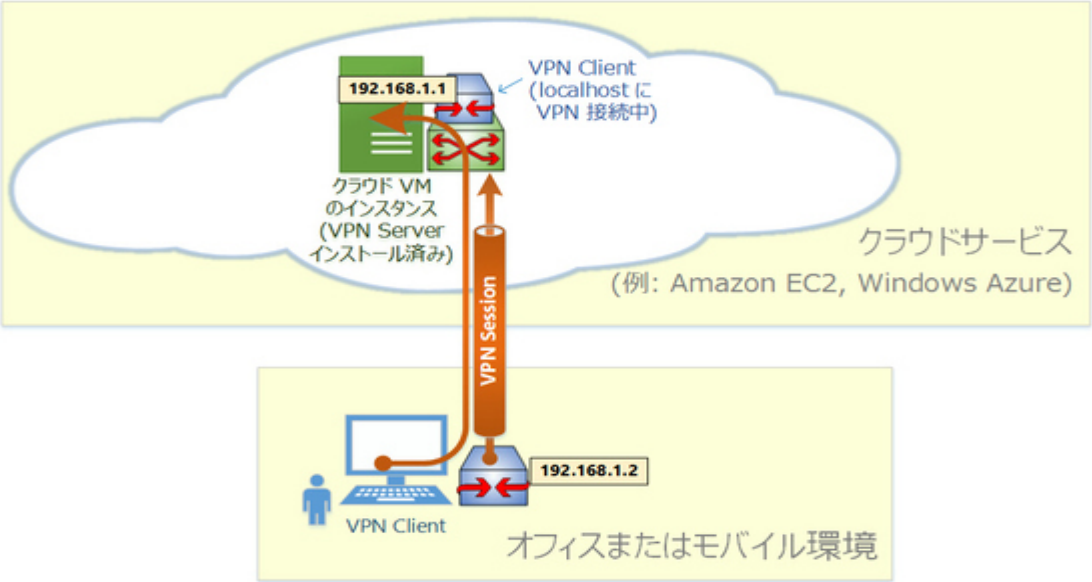


## ??

??? Amazon EC2 ? Windows Azure ?????? VM ?????????????????????????????????????? VM ?????????????? SSH?RDP?HTTP?HTTPS ????????????????????????????????????????????????????????????????SQL ?????????????? ?????????????????????????????????????????????????????????????????????????????? VM ???????????????? ?????????????? VM ????????????????VPN ?????????????????????????????????????????????????????????SoftEther VPN ????? PC ????? VM ?????????????????????????? VPN ?????????

?[??? VPN](#)????????? VPN ??????? VM ?????????????????????? VM ?????????????????????????? 1 ?? PC ?????????????? SoftEther VPN Server ????? VM ?????????????????????? PC ??????? PC ?????????????????????? VM ? OS ????????? ????????????????????????????????

## ???? 1. SoftEther VPN Server ????? VM ??????????

???? VM ?? SoftEther VPN Server ??????????Windows ???????? VM ?????GUI ?????????????????????????????????????????????Linux ???????? VM ?????????????????????????????????????????????????????????????????????????? Windows PC ???? GUI ?????????????????????

## ???? 2. 2 ????????????

VPN Server ???? HUB ? 2 ?????????????1 ??????? VM ??? localhost ?????????????????2 ?????????? PC ????? ?? VPN ???????????????" local" ? "remote" ?????????????????????????

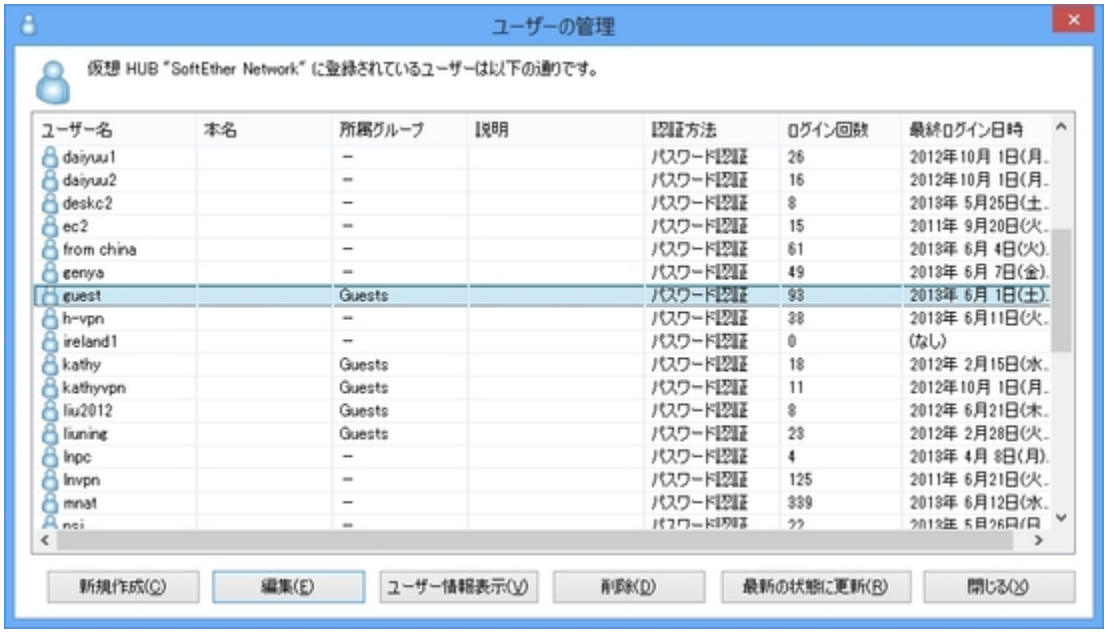

## ???? 3. ???? VPN ?? VPN Client ??????????

???? VM ??? HUB ?????????????????????? VM ?? SoftEther VPN Client ??????????VPN Client ?????????????? localhost ?? SoftEther VPN Server ??????????????? "local" ????????????????

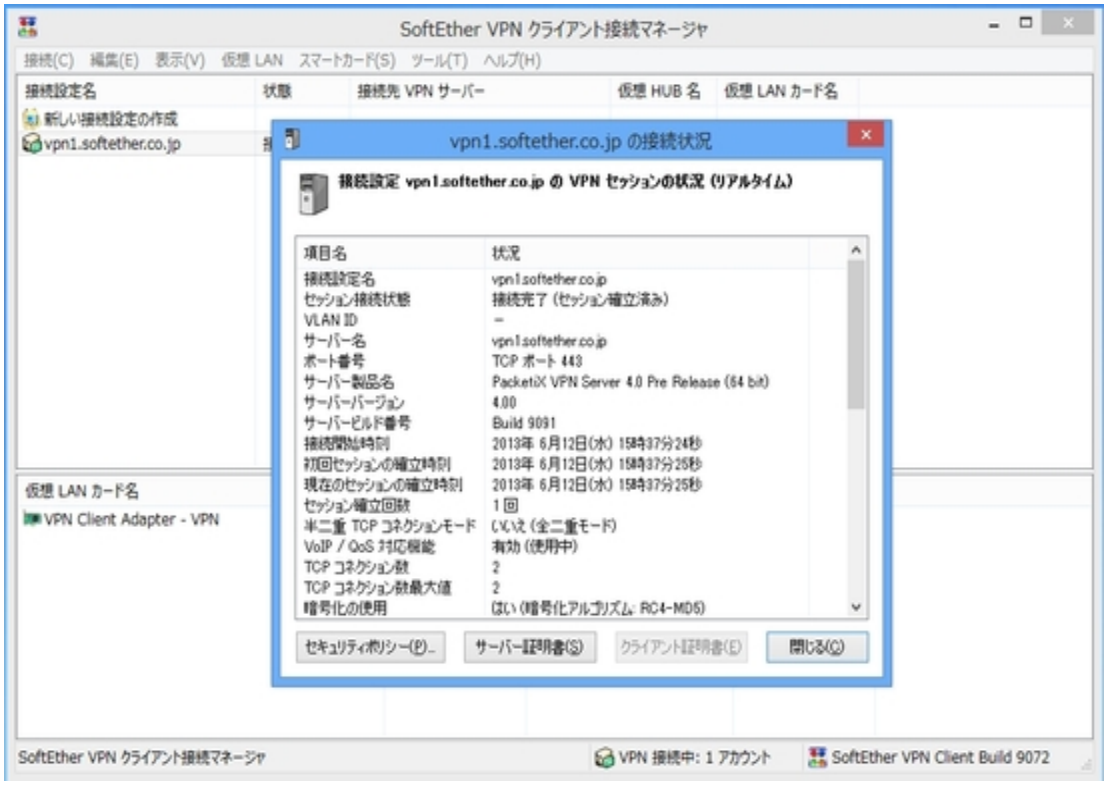


## ???? 4. ??? PC ? VPN Client ??????????

????????? PC ???? PC ? SoftEther VPN Client ??????????
?? PC ? Windows ????Mac OS X?iPhone ??? Android ?????SoftEther VPN ????? L2TP/IPsec VPN ??????????? ???????? Mac OS X?iPhone?Android ?? OpenVPN Client ??????????SoftEther VPN Server ????????????

## ???? 5. IP ??????????

SoftEther ???????????????? (VPN) ????????? Ethernet ?????????????????????????? PC ???????? IP ?????????????????
???? Ethernet ????????????? PC ??????? IP ?????????????????192.168.0.0/24 ?????????????????????????????????? IP ?????????????????????????

????????IP ????????????? DHCP ?????????????????????????? SoftEther VPN Server ?????????? DHCP ?????????? ???????????????????? 192.168.30.0/24 ?????????????????????????

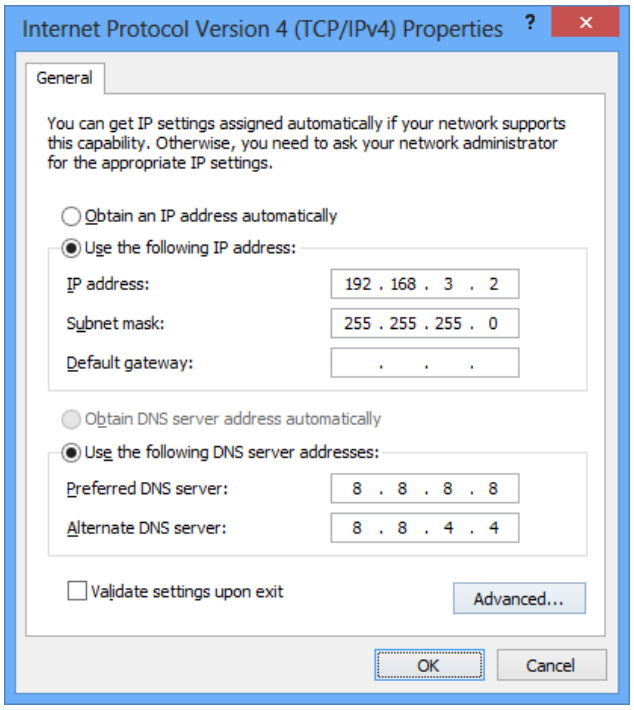


## ???? 6. ???? LAN ??????????????
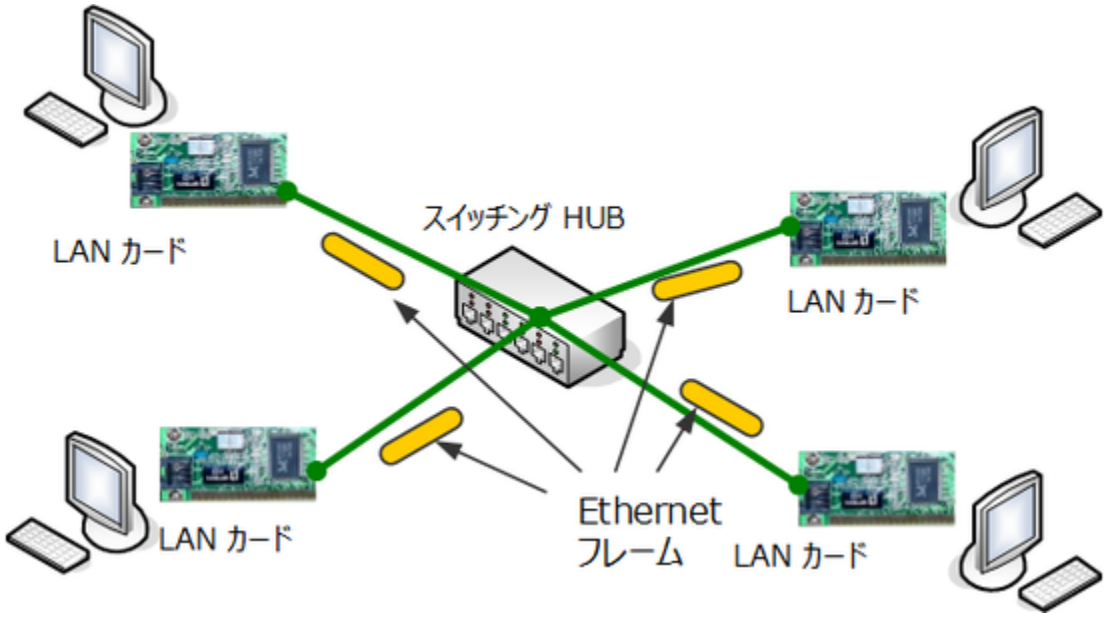
???? VM ????? PC ???? SoftEther VPN Server ??? HUB ?????????????????? Ethernet ?????????????????????? ??????????????????????????????????????????????????????????????SQL ?????????????????????????? LAN ?????????? ????????????????????????????????